快速高气压潜孔冲击器参数总览
High Air Pressure DTH Hammers Overview

冲击器型号 DTH Hammer Description	钻头尾柄 Bit Shank style		螺纹规格 Thread	外缸 Piston Case	有效长度 Effective length	净重 Weight	钻孔范围 Rec.hoie size	工作压力 Working pressure	适用岩石 Applicable rock type
	尾柄 Shank style	尾管 Foot valve	API 外螺纹 Api Pin	直径×长度 D×L mm×mm	mm	kg	mm	bar	
穿山甲 -DTH-3.5 "	DHD3.5	无 Without	2 3/8 " REG	Φ80×729	853	22	90-105	6-25	快速节能型:中软岩石 High frequency/energy -efficient Soft to medium rock
穿山甲 -DTH-4 "	DHD340A	无 Without	2 3/8 " REG	Φ99×758	912	39	108-130	6-25	快速节能型:中软岩石 High frequency/energy -efficient Soft to medium rock
穿山甲 -DTH-5 "	DHD350R	无 Without	2 3/8 " REG 3 1/2 " REG	Φ126×830	976	68	134-152	6-25	快速节能型:中软岩石 High frequency/energy -efficient Soft to medium rock
穿山甲 -DTH-6 "	DHD360	无 Without	3 1/2 " REG	Φ144×967	1163	120	155-200	6-25	快速节能型:中软岩石 High frequency/energy -efficient Soft to medium rock
穿山甲 -DTH-8 "	DHD380	无 Without	4 1/2 " REG	Φ180×1045	1312	188	200-305	6-25	快速节能型:中软岩石 High frequency/energy -efficient Soft to medium rock

快速节能型高气压潜孔冲击器和钻头
High–speed/ Energy–efficient High Air Pressure DTH Hammers & Bits

穿山甲-DTH-3.5″
Pangolin-DTH-3.5″

有效长度 Hammer length without bit(mm):853
API 螺纹 API Thread: $2\frac{3}{8}$ "REG
外 径 Outside diameter(mm):80
扳手槽 Wrench flat(mm):55
总重量 Weight(kg):22
工作压力 Work pressure(bar): 10 15 24
耗气量 Air consumption(M^3/min): 3.8 6.0 11.5

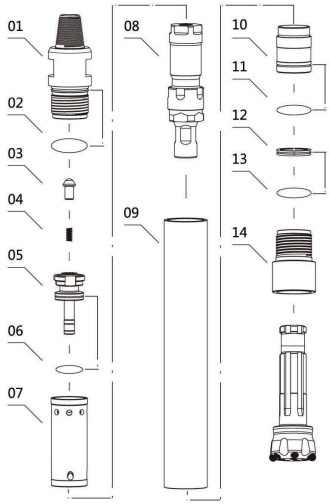

部件 Replacement Parts		单重Weight(kg)
01 后接头	Top Sub:API $2\frac{3}{8}$"REG	4.8
02 O型圈	O–Ring	0.01
03 逆止阀	Check Valve Dart	0.15
04 弹 簧	Spring	0.01
05 配气杆	Rigid Valve	1.2
06 O型圈	O–Ring	0.01
07 内 缸	Internal Cylinder	1.1
08 活 塞	Piston	5.14
09 外套管	Piston Case	8.0
10 导向套	Guide Sleeve	0.5
11 O型圈	O–Ring	0.01
12 卡 环	Bit Retainer Ring	0.14
13 O型圈	O–Ring	0.01
14 前接头	Driver Sub	1.7

钻头尾柄Bit shanks: CSJ3.5 无尾管（No Foot Valve）

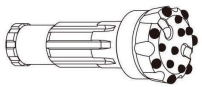

花键数spline:8

平面型(A) Flat(A)

球头齿 Spherical

凸面型(C) Convex（C）

弹头齿 Ballistic

直径 Dia.(mm)	边齿数×尺寸(mm) Button No.×size	单重 Weight(kg)
90	6×ϕ14	5.2
95	6×ϕ14	5.5
90	7×ϕ13	5.0
95	7×ϕ13	5.3
100	7×ϕ14	5.6
105	7×ϕ14	6.0
90	7×ϕ13	5.0
95	7×ϕ13	5.3
100	7×ϕ14	5.6
105	7×ϕ14	6.0

快速节能型高气压潜孔冲击器和钻头
High-speed/ Energy-efficient High Air Pressure DTH Hammers & Bits

穿山甲-DTH-4″
Pangolin-DTH-4″

有效长度 Hammer length without bit(mm):912
API 螺纹 API Thread: $2\frac{3}{8}$"REG
外 径 Outside diameter(mm):99
扳手槽 Wrench flat(mm):74
总重量 Weight(kg):39
工作压力 Work pressure(bar): 10 18 24
耗气量 Air consumption(M^3/min): 6 10 15

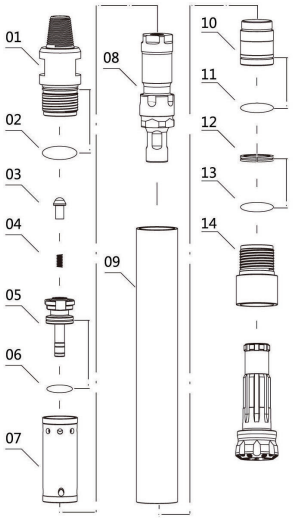

部件 Replacement Parts			单重Weight(kg)
01	后接头	Top Sub:API $2\frac{3}{8}$"REG	7.0
02	O型圈	O-Ring	0.01
03	逆止阀	Check Valve Dart	0.3
04	弹 簧	Spring	0.05
05	配气杆	Rigid Valves	1.4
06	O型圈	O-Ring	0.01
07	内 缸	Internal Cylinder	15
08	活 塞	Piston	8.17
09	外套管	Piston Case	15
10	导向套	Guide Sleeve	1.7
11	O型圈	O-Ring	0.01
12	卡 环	Bit Retainer Ring	0.34
13	O型圈	O-Ring	0.01
14	前接头	Driver Sub	4.0

钻头尾柄Bit shanks： CSJ340无尾管（No Foot Valve）

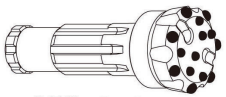

花键数spline:8

平面型(A) Flat(A)

球头齿 Spherical

弹头齿 Ballistic

凸面型(C) Convex（C）

弹头齿 Ballistic

直径 Dia.(mm)	边齿数×尺寸(mm) Button No.×size	单重 Weight(kg)
108	7×ϕ14	9.5
115	6×ϕ16	10.2
115	8×ϕ14	10.0
125	7×ϕ16	11.0
130	8×ϕ16	12.5
108	7×ϕ14	9.5
115	7×ϕ16	10.2
115	8×ϕ14	10.0
125	7×ϕ16	11.0
130	8×ϕ16	12.5
108	7×ϕ14	9.5
115	8×ϕ14	10.0
125	7×ϕ16	11.0
130	8×ϕ16	12.5

快速节能型高气压潜孔冲击器和钻头
High-speed/ Energy-efficient High Air Pressure DTH Hammers & Bits

穿山甲-DTH-5″
Pangolin-DTH-5″

有效长度 Hammer length without bit(mm):976
API 螺纹 API Thread: $2\frac{3}{8}$"REG、$3\frac{1}{2}$"REG
外 径 Outside diameter(mm):126
扳手槽 Wrench flat(mm):74、95
总重量 Weight(kg):68
工作压力 Work pressure(bar): 10 18 24
耗气量 Air consumption(M^3/min): 7 14 19

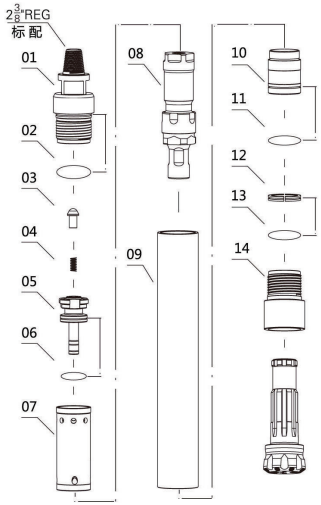

部件 Replacement Parts			单重Weight(kg)
01	后接头	Top Sub:API $2\frac{3}{8}$"REG	12.6
		API $3\frac{1}{2}$"REG	12.8
02	O型圈	O-Ring	0.01
03	逆止阀	Check Valve Dart	0.30
04	弹 簧	Spring	0.05
05	配气杆	Rigid Valve	2.3
06	O型圈	O-Ring	0.01
07	内 缸	Internal Cylinder	2.2
08	活 塞	Piston	15.26
09	外套管	Piston Case	26
10	导向套	Guide Sleeve	2.8
11	O型圈	O-Ring	0.01
12	卡 环	Bit Retainer Ring	0.34
13	O型圈	O-Ring	0.01
14	前接头	Driver Sub	6.9

钻头尾柄Bit shanks： CSJ350无尾管（No Foot Valve）

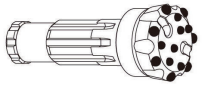

花键数spline:8

平面型(A) Flat(A)

球头齿 Spherical

凹面型(B) Concave(B)

球头齿 Spherical

凸面型(C) Convex（C）

弹头齿 Ballistic

直径 Dia.(mm)	边齿数×尺寸(mm) Button No.×size	单重 Weight(kg)
134	7×ϕ16	14.5
140	7×ϕ18	17.2
140	8×ϕ17	17.0
148	8×ϕ17	17.5
152	8×ϕ17	18.0
134	7×ϕ16	14.5
140	7×ϕ18	17.2
140	8×ϕ17	17.0
148	8×ϕ17	17.5
152	8×ϕ17	18.0
134	7×ϕ16	14.5
140	8×ϕ17	17.0
148	8×ϕ17	17.5
152	8×ϕ17	18.0

穿山甲-DTH-6″
Pangolin-DTH-6″

有效长度 Hammer length without bit(mm):1163
API 螺纹 API Thread: $3\frac{1}{2}$ "REG
外 径 Outside diameter(mm):144
扳手槽 Wrench flat(mm):95
总重量 Weight(kg):120

工作压力 Work pressure(bar):	10	18	24
耗气量 Air consumption(M^3/min):	9	16	24

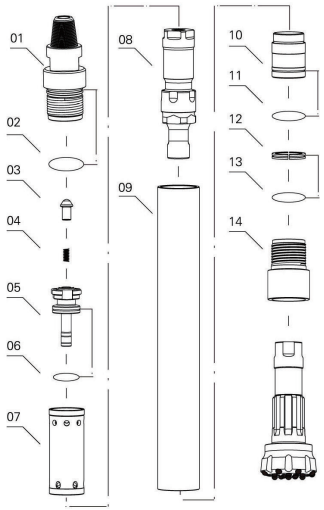

部件 Replacement Parts			单重Weight(kg)
01	后接头	Top Sub:API $3\frac{1}{2}$"REG	19.8
02	O型圈	O-Ring	0.01
03	逆止阀	Check Valve Dart	0.42
04	弹 簧	Spring	0.05
05	配气杆	Rigid Valve	5.0
06	O型圈	O-Ring	0.01
07	内 缸	Internal Cylinder	3.5
08	活 塞	Piston	23.7
09	外套管	Piston Case	45.0
10	导向套	Guide Sleeve	3.0
11	O型圈	O-Ring	0.01
12	卡 环	Bit Retainer Ring	0.65
13	O型圈	O-Ring	0.01
14	前接头	Driver Sub	6.2

钻头尾柄Bit shanks： CSJ360无尾管（No Foot Valve）

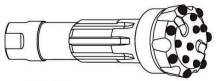

花键数spline:8

平面型(A) Flat(A) | 球头齿 Spherical

凹面型(B) Concave(B) | 球头齿 Spherical

直径 Dia.(mm)	边齿数×尺寸(mm) Button No.×size	单重 Weight(kg)
152	8×ϕ17	23.0
155	8×ϕ17	23.5
165	8×ϕ18	25.2
178	8×ϕ18	28.8
190	8×ϕ18	32.0
203	9×ϕ18	35.0
219	10×ϕ18	42.0
254	12×ϕ18	52.0
165	8×ϕ18	25.2
178	8×ϕ18	28.5
190	8×ϕ18	32.0
203	9×ϕ18	35.0
219	10×ϕ18	42.0
254	12×ϕ18	52.0

快速节能型高气压潜孔冲击器和钻头
High-speed/ Energy-efficient High Air Pressure DTH Hammers & Bits

穿山甲-DTH-8″
Pangolin-DTH-8″

有效长度 Hammer length without bit(mm):1312
API 螺纹 API Thread: $4\frac{1}{2}$ "REG
外 径 Outside diameter(mm):180
扳手槽 Wrench flat(mm):148
总重量 Weight(kg):186

工作压力 Work pressure(bar):	10	18	24
耗气量 Air consumption(M^3/min):	14	26	39

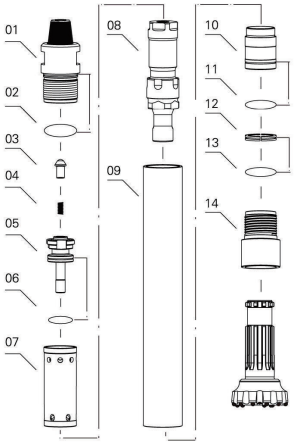

部件 Replacement Parts			单重Weight(kg)
01	后接头	Top Sub:API $4\frac{1}{2}$"REG	44
02	O型圈	O-Ring	0.05
03	逆止阀	Check Valve Dart	0.60
04	弹 簧	Spring	0.25
05	配气杆	Rigid Valve	6.8
06	O型圈	O-Ring	0.05
07	内 缸	Internal Cylinder	7.0
08	活 塞	Piston	39.3
09	外套管	Piston Case	63.0
10	导向套	Guide Sleeve	3.5
11	O型圈	O-Ring	0.05
12	卡 环	Bit Retainer Ring	1.3
13	O型圈	O-Ring	0.05
14	前接头	Driver Sub	18.3

钻头尾柄Bit shanks： CSJ380无尾管（No Foot Valve）

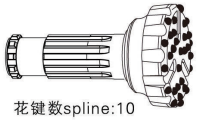

花键数spline:10

平面型(A) Flat(A) | 球头齿 Spherical

凹面型(B) Concave(B) | 球头齿 Spherical

直径 Dia.(mm)	边齿数×尺寸(mm) Button No.×size	单重 Weight(kg)
203	10×ϕ18	45.5
216	10×ϕ18	48.6
219	10×ϕ18	49.1
225	10×ϕ18	50.9
235	12×ϕ18	51.3
241	12×ϕ18	51.8
254	12×ϕ18	53.2
270	12×ϕ18	54.5
279	12×ϕ18	55.9
292	12×ϕ18	66.2
300	12×ϕ18	67.8
305	12×ϕ18	68.4
203	10×ϕ18	45.5
216	10×ϕ18	48.6
219	10×ϕ18	49.1
225	10×ϕ18	50.9
235	12×ϕ18	51.3
241	12×ϕ18	51.8
254	12×ϕ18	53.2
270	12×ϕ18	54.5
279	12×ϕ18	55.9
292	12×ϕ18	66.2
300	12×ϕ18	67.8
305	12×ϕ18	68.4